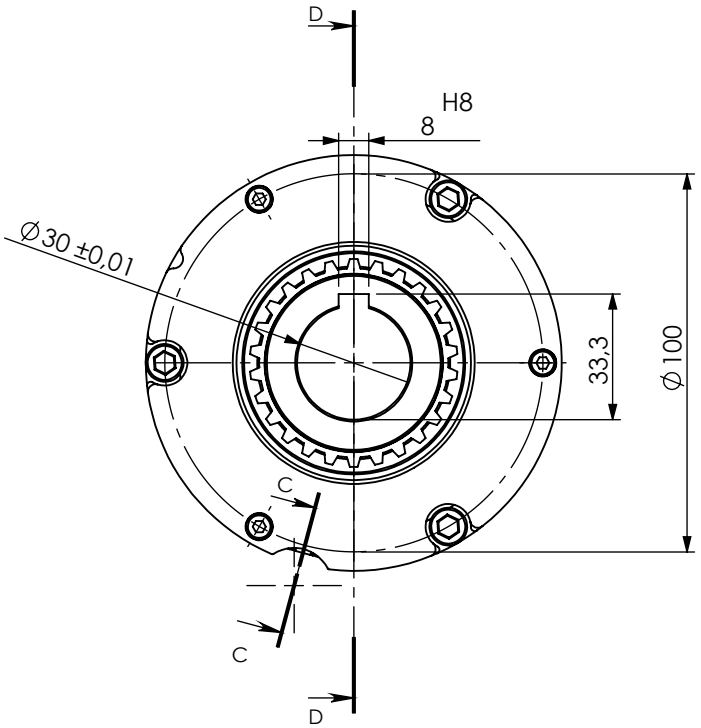

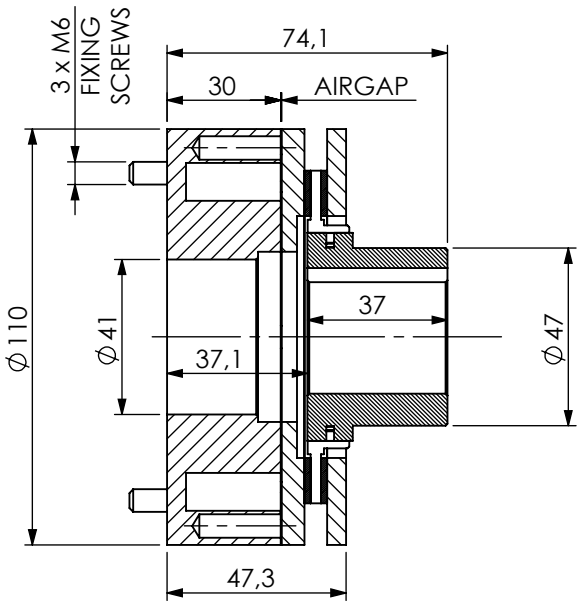

SEZIONE D-D
SCALA 1 : 2

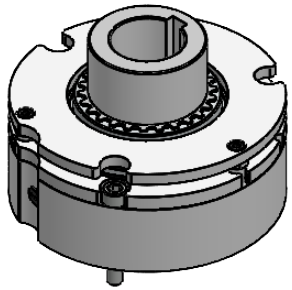

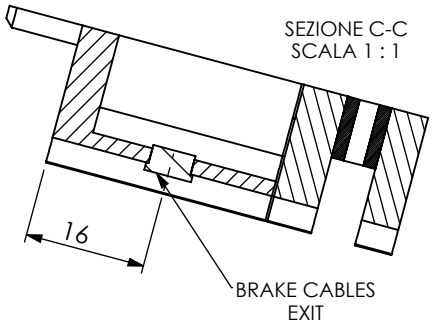

SEZIONE C-C
SCALA 1 : 1

CHIMICAL TRATMENT:	**TERMICAL TRATMENT:**	This drawing replaces all previous revisions	**REV.:** 31/08/2023 08:47:37
		GENERAL TOLERANCES ACCORDING TO: UNI -EN 22768-cK	**GENERAL Ra:** 6.3 3.2 (3.2 1.6 ; 1.2 0.8 RETTIFICA)
CHARATERISTICS DEFINITION:		**NON DIMENSIONED EDGES:** 0,2x45°	
SYMBOL	*DEFINITION*	**DRAWING NAME:**	
△n	CRITICAL DIMENSION QUALITY CONTROL BALOON	**BS3 Brake group**	
(n)	STANDARD DIMENSION QUALITY CONTROL BALOON		
MATERIAL:		Temporiti srl Via Mattei, 8 - 20010 Mesero (MI) tel. 02 9787331 - fax 02 97289574	A4 SP
PESO:		**DRAWED BY:** FF **CHECKED BY:** GO **SCALE:** 1:1.5	**PAGE** 1 di 1

Il presente disegno è proprietà escusiva di Temporiti srl che si riserva il diritto di apportare modifiche in qualsiasi momento e senza preavviso. Riproduzione vietata senza autorizzazione.
This drawing is property of Temporiti srl that reserves the right to make changes at any time and witout notice. Reproduction forbidden without permission.