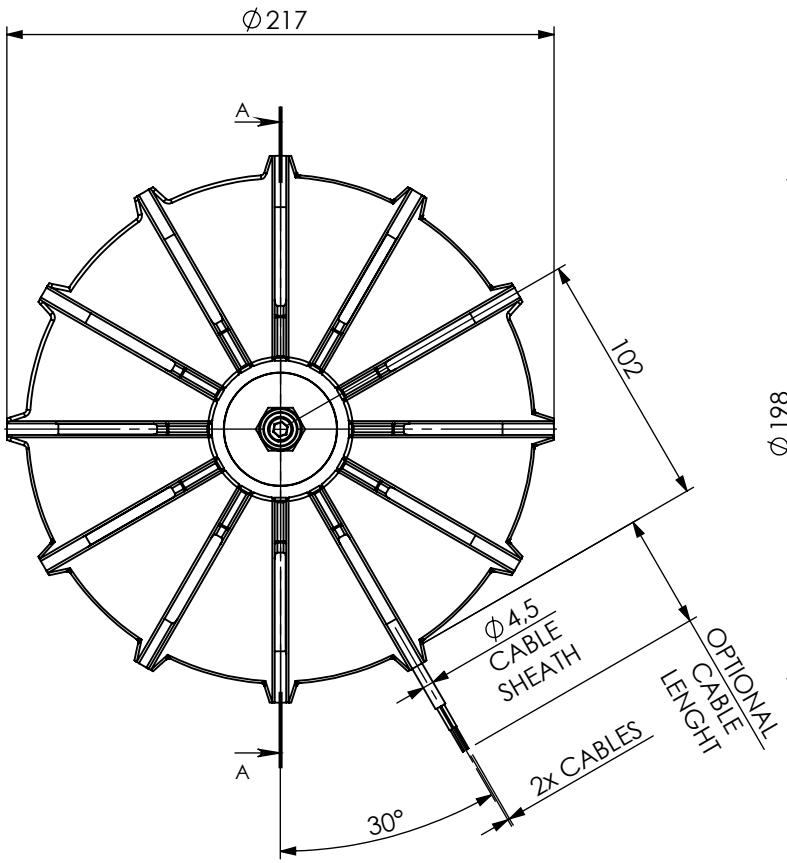

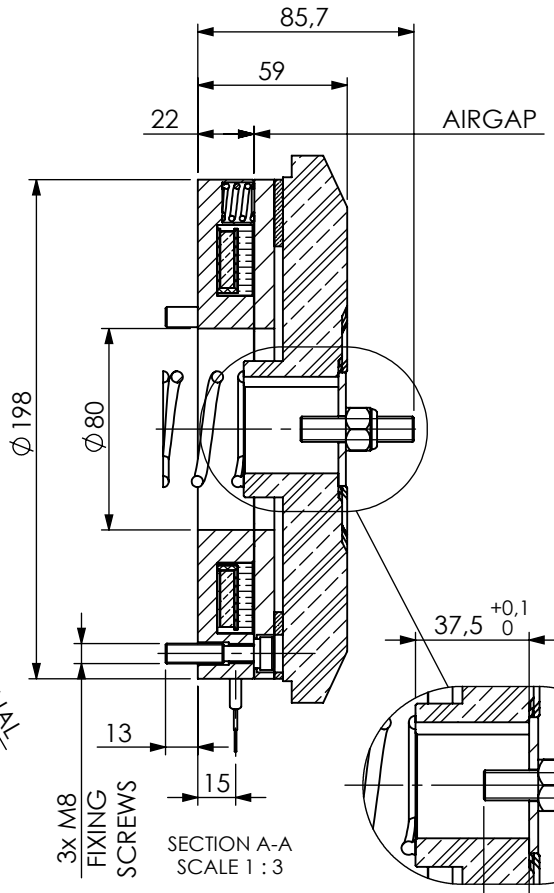

SECTION A-A
SCALE 1 : 3

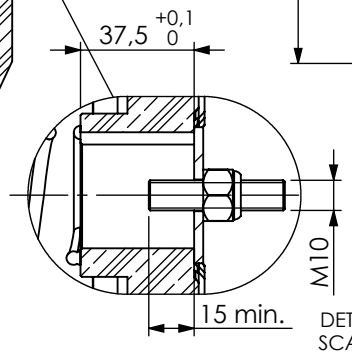

DETTAGLIO B
SCALA 1 : 2.5

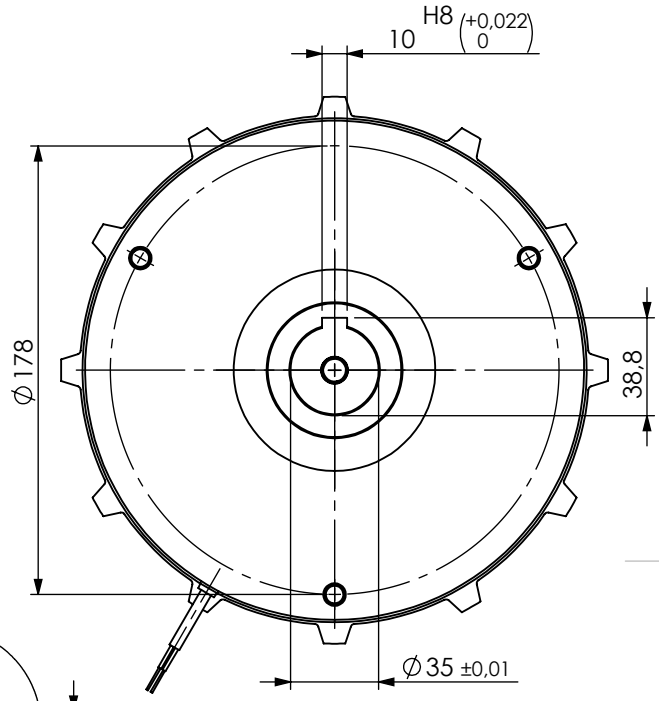

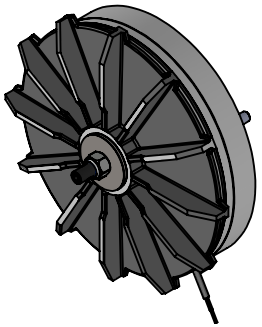

CHIMICAL TRATMENT:	**TERMICAL TRATMENT:**	This drawing replaces all previous revisions	**REV.:** 21/03/2022 14:51:45
		GENERAL TOLERANCES ACCORDING TO: UNI -EN 22768-cK	**GENERAL Ra:** 6.3 3.2 (3.2 1.6 ; 1.2 0.8 RETTIFICA)
CHARATERISTICS DEFINITION:		**NON DIMENSIONED EDGES:** 0,2x45°	

SYMBOL	*DEFINITION*
△n	CRITICAL DIMENSION QUALITY CONTROL BALOON
(n)	STANDARD DIMENSION QUALITY CONTROL BALOON

DRAWING NAME:

S160 Brake Group

MATERIAL:

Temporiti srl
Via Mattei, 8 - 20010 Mesero (MI)
tel. 02 9787331 - fax 02 97289574

A4

PESO: g	**DRAWED BY:**	**CHECKED BY:** /	**SCALE:** 1:2	**PAGE** 1 *di* 1

Il presente disegno è proprietà escusiva di Temporiti srl che si riserva il diritto di apportare modifiche in qualsiasi momento e senza preavviso. Riproduzione vietata senza autorizzazione.
This drawing is property of Temporiti srl that reserves the right to make changes at any time and witout notice. Reproduction forbidden without permission.