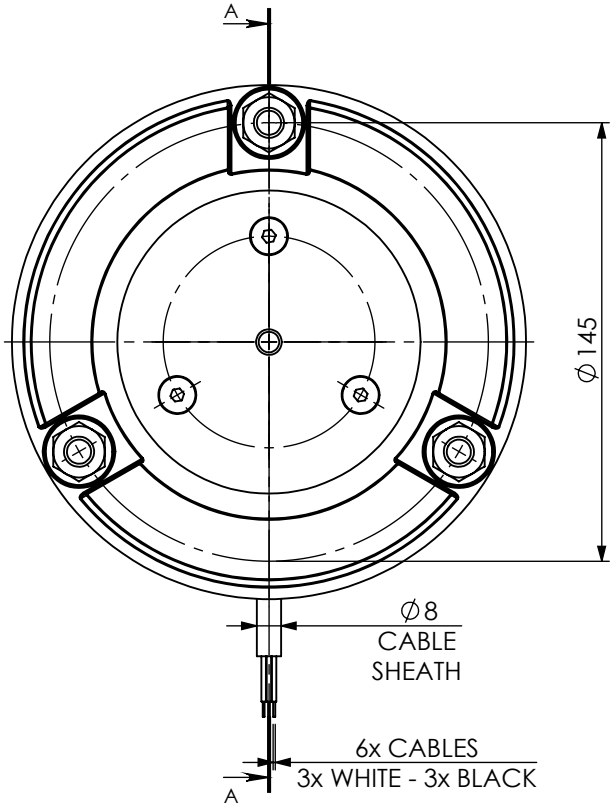


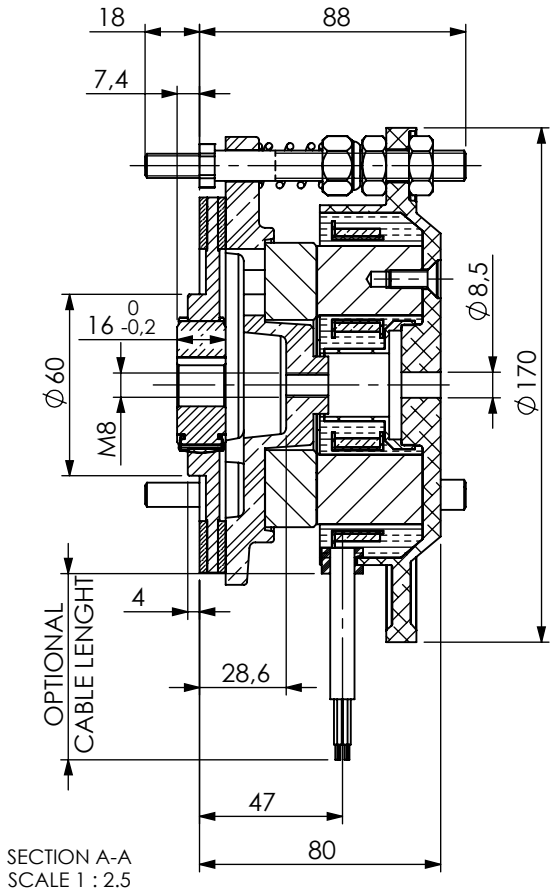


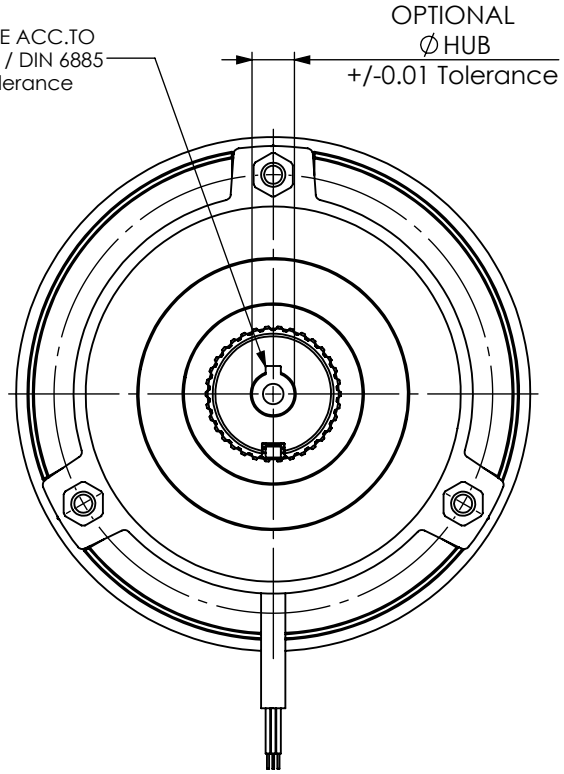


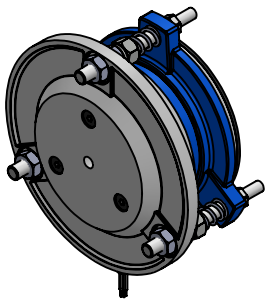

| | | | |
|---|---|---|---|
| **CHIMICAL TRATMENT:** | **TERMICAL TRATMENT:** | This drawing replaces all previous revisions | **REV.:** 05/04/2022 13:01:29 |
| | | **GENERAL TOLERANCES ACCORDING TO:** UNI -EN 22768-cK | **GENERAL Ra:** 6.3 3.2 ( 3.2 1.6 ; 1.2 0.8 RETTIFICA ) |
| **CHARATERISTICS DEFINITION:** | | **NON DIMENSIONED EDGES:** 0,2x45° | |

| *SYMBOL* | *DEFINITION* |
|---|---|
| △n | CRITICAL DIMENSION QUALITY CONTROL BALOON |
| (n) | STANDARD DIMENSION QUALITY CONTROL BALOON |

**DRAWING NAME:**

# T090 Brake Group

**MATERIAL:**

Temporiti srl
Via Mattei, 8 - 20010 Mesero (MI)
tel. 02 9787331 - fax 02 97289574

A4

**PESO:** g | **DRAWED BY:** | **CHECKED BY:** / | **SCALE:** 1:2 | **PAGE** 1 *di* 1

Il presente disegno è proprietà escusiva di Temporiti srl che si riserva il diritto di apportare modifiche in qualsiasi momento e senza preavviso. Riproduzione vietata senza autorizzazione.
*This drawing is property of Temporiti srl that reserves the right to make changes at any time and witout notice. Reproduction forbidden without permission.*