*2x TRANSPORT SCREWS
It is compulsory to remove these parts once the brake is fitted on the system

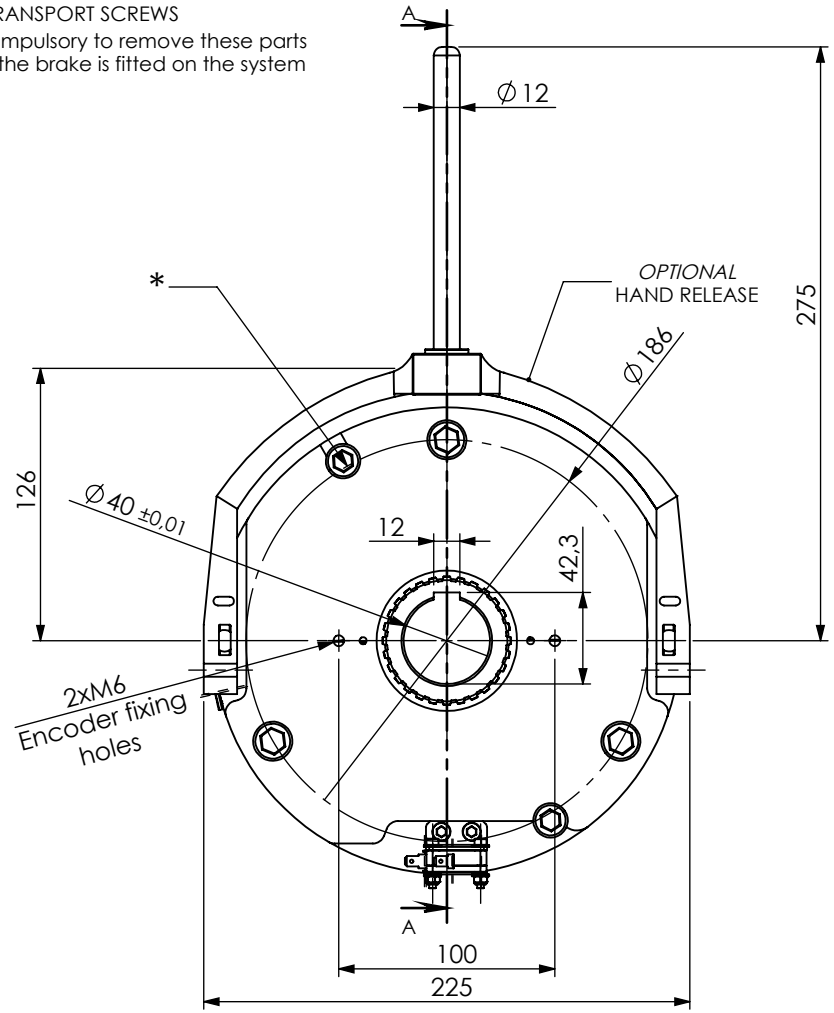

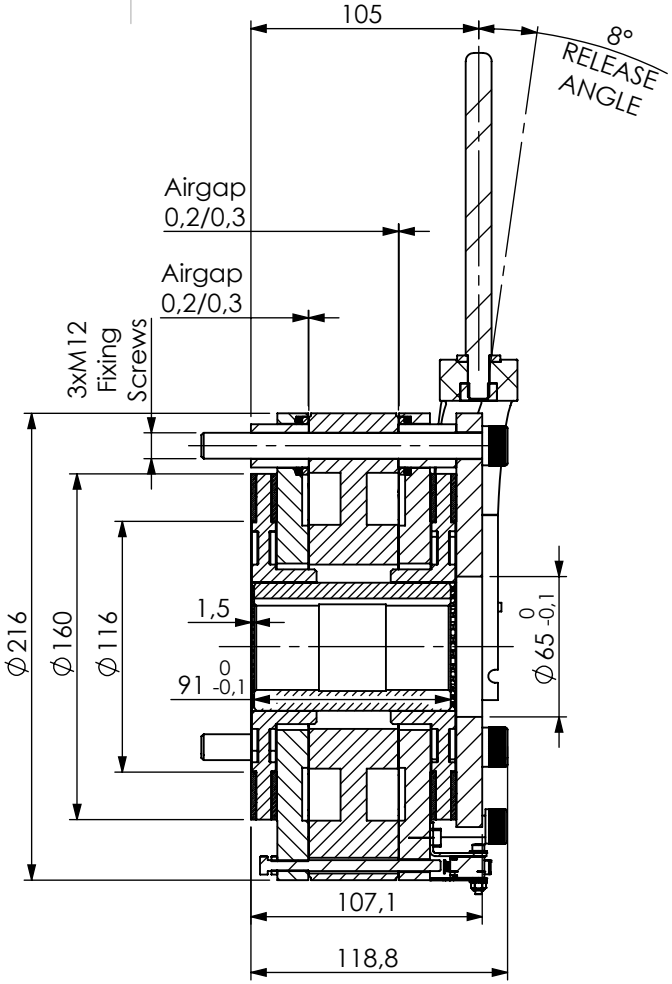

SEZIONE A-A

LIFT250 - xxxVAC SPECS.	
Static braking torque	250 - 320Nm x2
Power	< xxxVA
Nominal Input	xxxVAC
Operational VRMS: xxxV+6/-6% (sin wavw peak)	xxx V+6/-6%
Max. speed	300rpm
Weight	16,5kg
Insulation	Class F
Working temperature	155°C
Operation	S1
Coil protection	IP54
Max. noise	< 40 dB
Disingagment braking time	< 10 msec

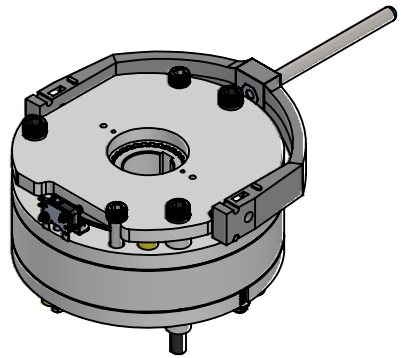

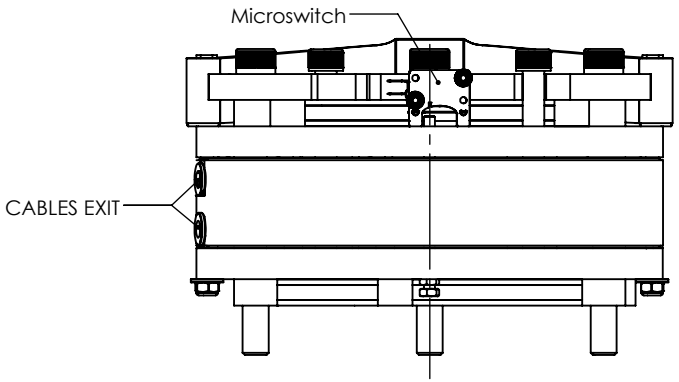

TRATTAMENTO CHIMICO:	TRATTAMENTO TERMICO:	DATA: 10/03/2021	REVISIONE 10/03/2021 14:18:26
		Il presente disegno sostituisce tutte le revisioni precedenti *Gen. Toll. Z11/z11*	
		NOME DISEGNO: **LIFT250DB Brake group**	
DISEGNATO DA:	*SP*		
CONTROLLATO DA:	*GO*		
MATERIALE:		Temporiti srl Via Mattei, 8 - 20010 Mesero (MI) tel. 02 9787331 - fax 02 97289574	A4
PESO:		SCALA: 1:3.5	PAGINA **1** *di* **1**

Il presente disegno è proprietà escusiva di Temporiti srl che si riserva il diritto di apportare modifiche in qualsiasi momento e senza preavviso. Riproduzione vietata senza autorizzazione.
This drawing is property of Temporiti srl that reserves the right to make changes at any time and witout notice. Reproduction forbidden without permission.